**proj. szafka oświetleniowa SO - ul. Droga Mazowiecka**

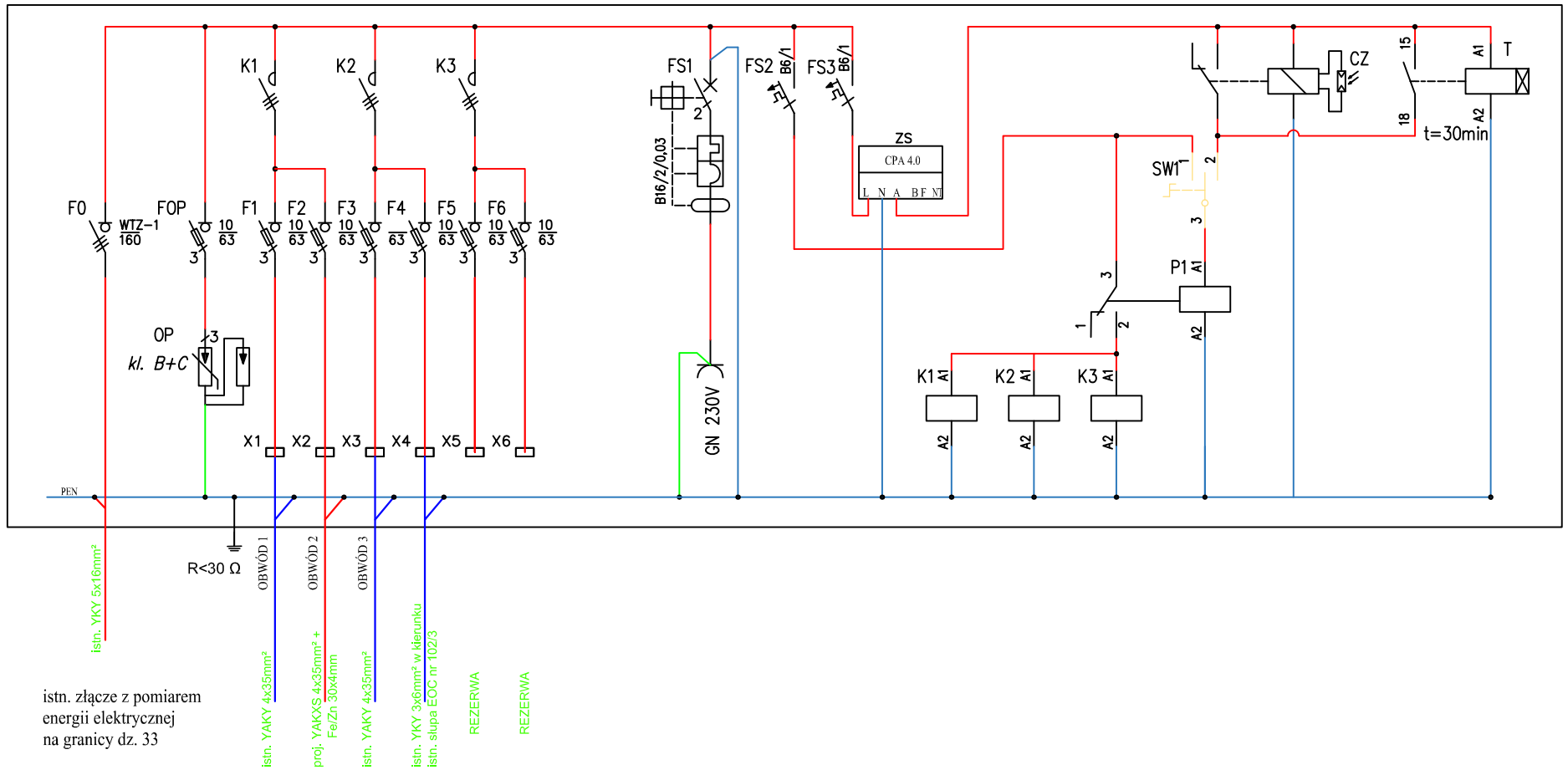


## UWAGI:

- obwody sterownicze wywiązać linką lgY 1,0mm²,
- obwody zasilające wywiązać linką lgY 6mm²,
- zasilanie ochronników wykonać linką LgY 16mm²
- długość przewodów zasilających i odprowadzających z ochronników łącznie nie może przekraczać 1m

## LEGENDA:

| | |
|---|---|
| OBUDOWA | - Obudowa z fundamentem i przedziałem kablowym odporna na UV o wym. 820x795x245, IK10, IP44 |
| -F0 | - Rozłącznik bezpiecznikowy 3-bieg., In=160A montaż an płycie, z zworami In=160A |
| -FOP | - Rozłacznik bezpiecznikowy 3-bieg., In=63A z wkładkami bezpiecznikowymi D01, In=10A, charak. gG |
| -OP | - Ogranicznik przepięć, 4-bieg., kl 1+2 z równolegle wpiętym iskiernikiem w każdej fazie dla układu sieci TN-C |
| -K1..K3 | - Stycznik modułowy 3-bieg., In=63A, temp pracy do -25°C |
| -F1..F6 | - Rozłacznik bezpiecznikowy 3-bieg., In=63A z wkładkami bezpiecznikowymi D01, In=10A, charak. gG |
| -X1..X6 | - Złączka przelotowa jednotorowa In=63A dla kabli o średnicy 35mm2 (3szt. na obwód) |
| -FS2, FS3 | - Wyłącznik nadprądowy 1-bieg, 6kA, In=6A, charak. B |
| -FS1 | - Wyłącznik nadprądowy 2-bieg, 6kA, In=16A, charak. B z członem róznicowoprądowym 30mA, typ AC, temp pracy do -25°C |
| -GN | - Gniazdo 230V 16A, montaż na szynie TH35 |
| -SW1 | - Przełącznik 3-pozycyjny, ręka-0-auto, In=16A, modułowy |
| -P1 | - Przekaźnik 4-polowy z cewką na 230V, z podstawką |
| -ZS | - Zegar sterujący, cyfrowy programator astronomiczny CPA 4.0 |
| -CZ | - Wyłącznik zmierzchowy. 230V AC, z 1 funkcją, w zestawie z fotokomórką do wyłącznika zmierzchowego w obudowie |
| -T | - Przekaźnik czasowy, cewka 230VAC, z funkcją opóźnione załączanie |

## ARANŻACJA SO

SKALA 1:10

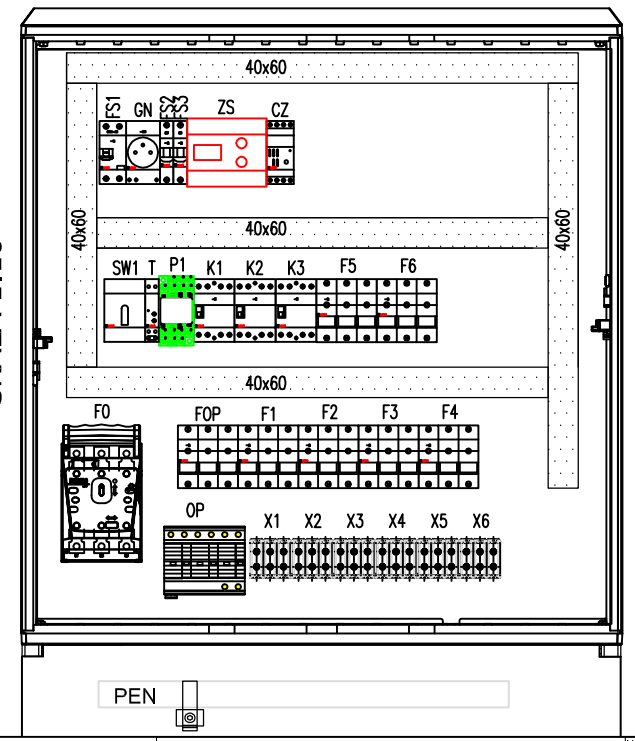


OSZ 80x80+K+F


ZAKŁAD USŁUGOWO-PROJEKTOWY "AS" w ŚWIECIU
Hanna Sobiczewska ul. Polna 6/17 86-100 Świecie
REGON 093156445 NIP 559-100-77-22
tel. (0-52) 33 13 849 tel. kom. 0-602 495 434


Nr umowy: 20/2018 z dnia 23.03.2018 r.

Nazwa opracowania:

Budowa oświetlenia drogowego w ramach budowy drogi łączącej rondo im. J. Błachnio wraz z przebudową ulicy Droga Mazowiecka

| | | | | | |
|---|---|---|---|---|---|
| Projektant | mgr inż. Łukasz Piłat | elektryczna | KUP/0139/POOE/14 | | |
| Sprawdził | mgr inż. Delegacz Marcin | elektryczna | POM/0182/PBE/17 | | |

Tytuł rysunku:

Schemat projektowanej szafki oświetleniowej SO

Nr rys: E-2